ИЗВЕЩАТЕЛЬ ОХРАННЫЙ ОБЪЁМНЫЙ СОВМЕЩЕННЫЙ РАДИОКАНАЛЬНЫЙ
ИО41510-1 «ВИТРИНА-РК»

Этикетка
ЯЛКГ.425139.007 ЭТ

1 Общие сведения

1.1 Извещатель охранный объемный совмещенный радиоканальный ИО41510-1 «Витрина-РК» (далее – извещатель) предназначенный для обнаружения с последующим формированием извещения о тревоге следующих воздействий:

- разрушения остекленных поверхностей конструкции, предназначенной для хранения и экспонирования различных ценностей (далее – витрина), выполненных из листовых стекол, приведенных в таблице 1.

Таблица 1

Вид стекла	Нормативный документ	Условное обозначение
Стекло листовое бесцветное	ГОСТ 111-2014	М0, М1, М4, М7
Стекло закаленное	ГОСТ 30698-2014	З
Стекло с полимерными пленками	ГОСТ 32563-2013	Р1А-Р5А

- проникновения руки человека во внутреннее пространство витрины при условии отсутствия между рукой и извещателем предметов, непрозрачных в ИК диапазоне длин волн.

1.2 Извещатель совмещает в себе два независимых канала обнаружения:

- пассивный звуковой канал (акустический канал, далее – АК канал);
- пассивный оптико-электронный инфракрасный канал (далее – ИК канал).

1.3 Извещатель по функциональной оснащенности и техническим характеристикам относится к классу 2 по ГОСТ Р 52435-2015.

1.4 Электропитание извещателя осуществляется напряжением 3 В постоянного тока от гальванического элемента питания типа CR123A (далее – батарея), размещенного внутри корпуса извещателя и обеспечивающего функционирование извещателя на срок не менее 1 года при нормальных климатических условиях.

1.5 Извещатель устойчив к воздействию внешних засветок и радиопомех.

1.6 Извещатель устанавливается в углу контролируемой витрины.

2 Особенности

- Чувствительный элемент: ИК канала – четырехплощадный пироприемник, АК канала – микрофон.
- Линза с высокой плотностью чувствительных зон (97 сегментов).
- Микропроцессорная обработка сигнала.
- Режим самотестирования.
- Выбор режимов чувствительности АК и ИК каналов.
- Защита от проникновения насекомых к пироприемнику.

3 Технические характеристики

Таблица 2

Параметр	Значение
Максимальная дальность обнаружения: - АК канала - ИК канала	 2 м 2 м
Максимальный размер контролируемой витрины	1,5 х 1,5 х 1 м
Длительность извещения о тревоге	не менее 2 с
Минимальная площадь охраняемого стекла	0,1 м^2
Время технической готовности после включения	не более 60 с
Степень защиты по ГОСТ 14254-2015	IP30
Габаритные размеры	70 х 64 х 32 мм
Масса, не более	0,1 кг
Средний срок службы	8 лет
Условия эксплуатации	
Диапазон рабочих температур	-20… +55 °С
Допустимая влажность воздуха при температуре +25 °С, без конденсации влаги	98 %
Условия эксплуатации по ГОСТ Р 54455-2011	класс II

Диаграмма зоны обнаружения ИК канала приведена на рисунке 1.

Диаграмма зоны обнаружения

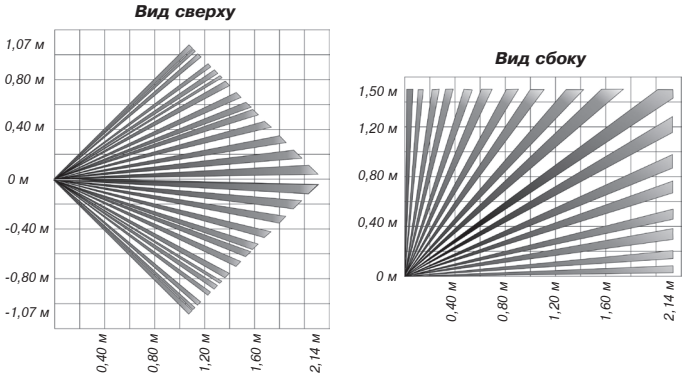

Рисунок 1 – Диаграмма зоны обнаружения ИК канала

4 Комплектность

Комплект поставки извещателя приведен в таблице 3.

Таблица 3

Обозначение	Наименование	Кол-во
БФЮК.425139.010	Извещатель охранный объемный совмещенный радиоканальный ИО41510-1 «Витрина-РК»	1 шт.
	Лента двухсторонняя клейкая 3М (скотч)	13х30 мм
	Батарея литиевая CR123A	1 шт.*
	Шуруп 3-3х30 ГОСТ 1144-80	2 шт.
ЯЛКГ.425139.007 ЭТ	Извещатель охранный объемный совмещенный радиоканальный ИО41510-1 «Витрина-РК». Этикетка	1 экз.
* Установлена		

5 Конструкция

Извещатель состоит из основания корпуса (1) с установленной печатной платой (2) и крышки корпуса. На печатной плате расположены:

- микрофон (3);
- датчик вскрытия (4);
- антенна (5);
- пироприемник (6);
- контакты RESET (7);
- батарея (8) с изолятором;

Для крепления извещателя на шурупы предусмотрены отверстия в основании (10) и боковых гранях (9).

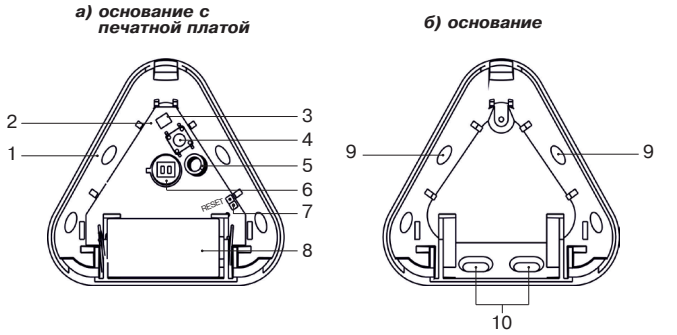

Рисунок 2 – Конструкция извещателя. Вид без крышки.

6 Индикация

Для индикации состояния извещателя предусмотрены световые индикаторы.

Таблица 4

Состояние извещателя	Индикация		Примечание
	красный	зеленый	
Индикация радиоканала			
Работа в режиме «Связывание»	Выкл	Мигание	Запрос регистрации устройства в ППК
Завершение режима «Связывание»	Вкл 1 с	Выкл	
Индикация «Потеря связи»	Четырехкратное мигание	Выкл	При передаче данных в отсутствие связи
Индикация «Опознавание»	Попеременное вкл. красного и зеленого индикаторов		Получена соответствующая команда от ППК
Оценка качества связи	см. раздел «Оценка зоны радиосвязи с ППК»		
Норма	Выкл	Выкл	Тревоги нет
Включение	Мигание 55 с	Выкл	-
Тревога АК	Вкл	Выкл	
Тревога ИК	Вкл	Выкл	
Снижение питания	Выкл	Выкл	Соответствующее сообщение на ППК
Помеха АК	Короткое Вкл	-	-

Индикация отключается через 15 минут после закрытия крышки извещателя.

7 Ввод в эксплуатацию

7.1 Режим «Связывание» предназначен для регистрации извещателя в ППК и обмена служебной информацией. Установите батарею в держатель или удалите изолятор.

7.2 Подготовьте ППК к регистрации в соответствии с инструкцией на ППК. Извещатель будет периодически включать индикатор зеленым цветом, что свидетельствует о его нахождении в режиме «Связывание». При отсутствии индикации, замкните контакты RESET (7) с тыльной стороны устройства и отпустите. В режиме «Связывание» извещатель находится в течение 100 с. Для возобновления режима «Связывания» замкните контакты RESET (7).

8 Выбор места установки

Извещатель устанавливается в один из углов витрины. При выборе места установки извещателя следует обратить внимание на то, что зону обнаружения не должны перекрывать предметы непрозрачные в инфракрасном диапазоне, а также стеклянные и сетчатые перегородки.

Рекомендуемые места установки извещателя представлены на рис.3.

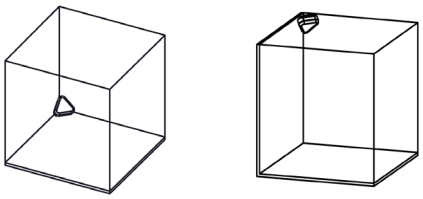

Рисунок 3 – Рекомендуемые места установки

9 Оценка зоны радиосвязи с ППК

Для определения возможности использования извещателя в выбранном месте необходимо снять крышку, после этого извещатель отобразит качество радиосвязи с ППК на индикатор в соответствии с табл. 5.

Таблица 5

Индикация	Оценка качества связи	Рекомендации
Три включения индикатора зеленым цветом	Отлично	Установка извещателя в данном месте
Два включения индикатора зеленым цветом	Хорошо	
Одно включение индикатора зеленым цветом	Связь есть	Использовать ретрансляторы системы Ладога РК
Четыре включения индикатора красным цветом	Связи нет	

10 Установка

- Снимите крышку извещателя;
- Вскройте в основании или боковых гранях извещателя отверстия, которые будут использоваться для крепления извещателя, или наклейте двустороннюю клейкую ленту на основание;
- Выбрав место установки, проведите разметку отверстий для крепления извещателя с учетом положения отверстий в основании, просверлите отверстия в стене;
- Закрепите основание извещателя с платой на выбранном месте;
- Вставьте батарейку, закройте крышку;
- Установите режим работы с помощью конфигуратора в соответствии с конкретными условиями применения.

Габаритные размеры извещателя представлены на рисунке 4.

(размеры указаны в мм.)

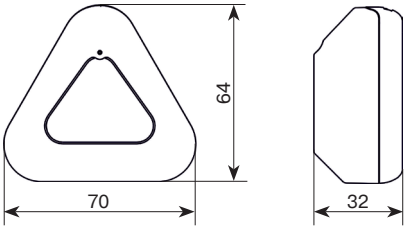

Рисунок 4 – Габаритные размеры

11 Тестирование

В дежурном режиме извещатель формирует извещение «Норма». Для проверки правильности выбора места установки необходимо провести тестирование АК и ИК каналов, а также оценить качество радиосвязи (см. п. Оценка зоны радиосвязи с ППК).

1. Проверка ИК канала

После включения питания извещателя подождите 60–70 с прежде чем начать проверку. Определите начало зоны обнаружения по включению индикатора. Начните перемещение руки в зоне обнаружения на разных расстояниях от извещателя (включая максимальную дальность). После передвижения руки на расстояние 30–40см извещатель должен выдать тревожное извещение, дублируемое включением индикатора (если разрешена индикация в ППК). Подождите до тех пор, пока индикатор выключится, и продолжайте проверку. При отсутствии движения в охраняемом пространстве тревожное извещение выдаваться не должно.

2. Проверка АК канала

При наличии индикации помех устраните, по возможности, источники помех. Для контроля работоспособности извещателя используйте имитатор акустический разбития стекла «АРС» фирмы «Аргус-Спектр» или аналогичный ему.

12 Режим самотестирования

Извещатель автоматически проводит самотестирование, при котором проверяется напряжение питания. При снижении напряжения питания ниже 2,4 В на ППК выдается извещение «Неисправность основного питания». После устранения причин, вызвавших неисправность, извещатель автоматически переходит в дежурный режим.

ВНИМАНИЕ! Извещатель необходимо проверять как минимум один раз в год для контроля его работоспособности.

13 Хранение и транспортирование

13.1 Допускается транспортирование извещателей в упаковке предприятия-изготовителя любым видом транспорта в крытых транспортных средствах (в железнодорожных вагонах, автомашинах, трюмах и т. д.) на любые расстояния.

При транспортировании извещателей необходимо руководствоваться правилами и нормативными документами, действующими на соответствующих видах транспорта.

13.2 Условия транспортирования извещателей должны соответствовать условиям хранения 5 по ГОСТ 15150-69.

13.3 Условия хранения извещателей в транспортной таре на складах предприятия-изготовителя и потребителя должны соответствовать условиям хранения 3 по ГОСТ 15150, а в потребительской таре – условиям хранения 1 по ГОСТ 15150.

В помещении для хранения не должно быть токопроводящей пыли, паров кислот и щелочей, а также газов, вызывающих коррозию и разрушающих изоляцию.

13.4 При хранении извещателя батарея литиевая должна быть изъята из держателя, либо должен быть установлен изолятор.

14 Гарантии изготовителя

14.1 ООО «НПП РИЭЛТА» гарантирует соответствие извещателя требованиям технических условий ЯЛКГ.425139.007 ТУ при соблюдении условий транспортирования, хранения, монтажа и эксплуатации.

14.2 Гарантийный срок хранения – 63 месяца со дня изготовления извещателя.

14.3 Гарантийный срок эксплуатации – 60 месяцев со дня ввода в эксплуатацию в пределах гарантийного срока хранения.

14.4 Извещатели, у которых во время гарантийного срока при условии соблюдения правил эксплуатации и монтажа будет обнаружено несоответствие требованиям техническим условий, заменяются или ремонтируются ООО «НПП РИЭЛТА».

Примечание – Гарантийный срок извещателя не распространяется на батарею литиевую.

15 Свидетельство о приемке и упаковывании

Извещатель охранный объемный совмещенный радиоканальный ИО41510-1 «Витрина-РК» БФЮК.425139.010,

номер партии_____, изготовлен в соответствии с действующей технической документацией, признан годным для эксплуатации и упакован ООО «НПП РИЭЛТА».

Ответственный за приемку и упаковывание

Представитель ОТК _____ _____
месяц, год

Изм. 0 от 06.11.2020
№Э00720
v4.1

Сделано в России

ООО «НПП РИЭЛТА», www.rielta.ru
197046, Россия, Санкт-Петербург, ул. Чапаева, д.17, rielta@rielta.ru
Тел./факс: +7 (812) 233-03-02, +7 (812) 703-13-60.
Тех.поддержка: тел. +7 (812) 233-29-53, +7 (812) 703-13-57, support@rielta.ru